onlinecomponents.com
THE ONLINE DISTRIBUTOR OF ELECTRONIC COMPONENTS

MASTER ELECTRONICS

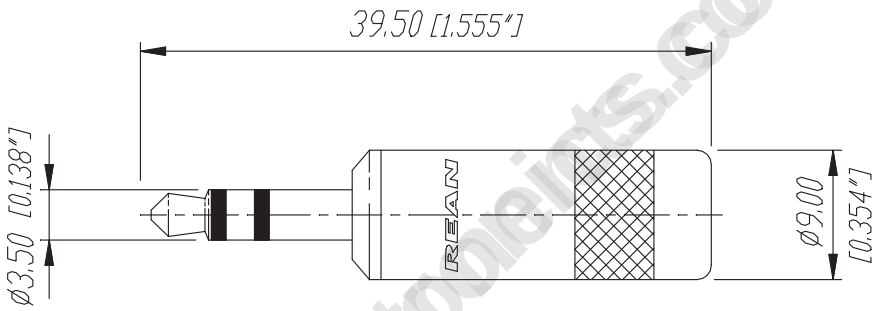

onlineelectronics.com

					Werkstoff:	Massstab:		Datum	Name
				*)Lieferant darf ohne Rueckspracche nicht geaendert werden		2:1	Gezeichnet	04.04.02	Battlogg
							Geprueft		
				Zeichnung urheberrechtlich geschuetzt (DIN 34) (C)			Gesehen		
				Benennung: 3.5 mm Stereo Plug NYS 231B			Ersetzt durch:		Blatt
							Ersatz fuer:		von Blatt
				REAN			Zeichn. Nr. 3102 ST 22 70		
Ind.	Aenderung	Datum	Name						